D-FLEX

82 Shore A
+90°C
-40°C

INOX

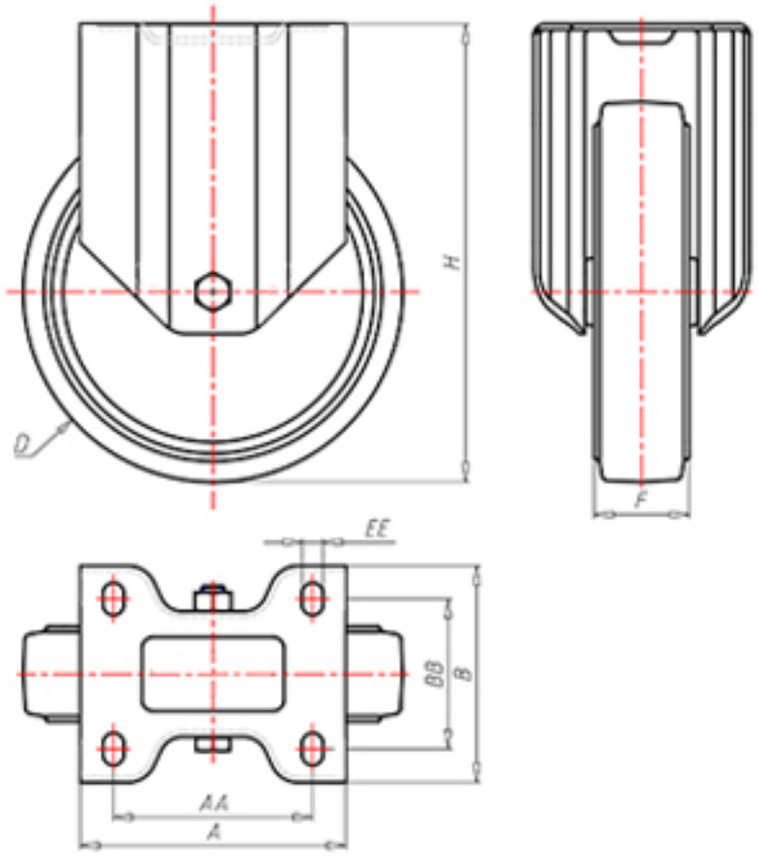

D	100
F	33
H	128
AxB	100x85
AAxBB	80x60
EE	9
LC	250

Codice per ruota a foro passante

XSFX10045

Codice per ruota con cuscinetto a rulli Inox

XSFX10045RX

Codice per ruota con doppio cuscinetto a sfere

XSFX100C

Codice per ruota con doppio cuscinetto a sfere Inox

XSFX100CX