D-FLEX

82 Shore A
+90°C
-40°C

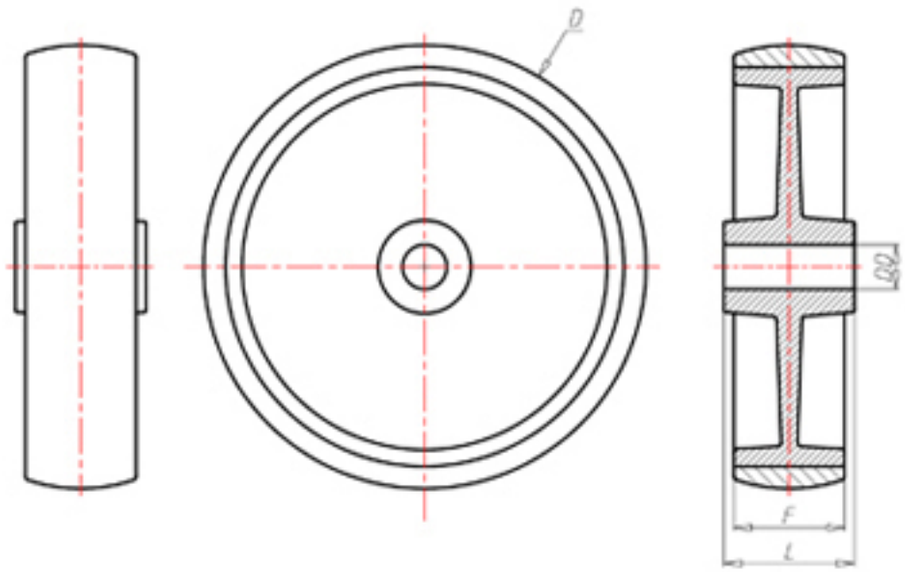


| | |
|---|---|
| D | 80 |
| F | 33 |
| L | 45 |
| DD | Ø 12 |
| LC | 240 |

Code pour roue à alésage lisse

PXS8045

Code pour roue avec roulement à rouleaux

PXS8045R

Code pour roue avec roulement à rouleaux Inox

PXS8045RX

Code pour roue avec double roulement à billes

–

Code pour roue avec double roulement à billes Inox

–