70 Shore D
+90°C
-40°C

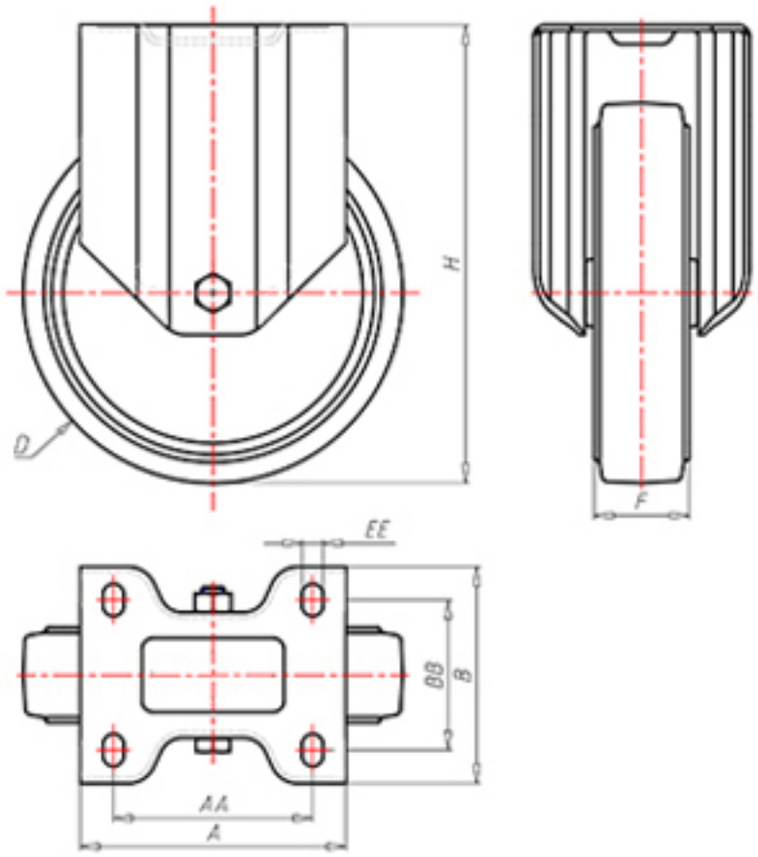

D	80
F	33
H	108
AxB	100x85
AAxBB	80x60
EE	9
LC	210

Código para rueda con buje liso

NYFZ8040

Código para rueda con cojinete de rodillos

NYFZ8040R

Código para rueda con cojinete de rodillos Inox

-